Logalux L135/1–L200/1

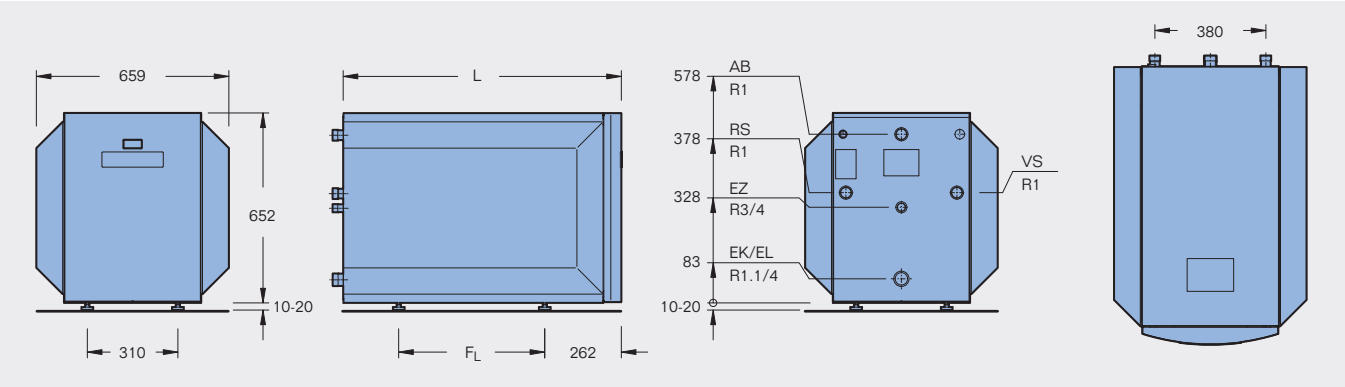

			L135/1	L160/1	L200/1
Speicherinhalt		l	135	160	200
Länge	L	mm	842	952	1107
Abstand Fußschrauben	F_L	mm	390	500	655
Fläche Wärmetauscher		m^2	0,58	0,81	0,93
Heizwasserinhalt		l	5	6	7
Bereitschaftswärme-Aufwand [1]		kWh/24h	1,2	1,3	1,4
Maximale Gewichtsbelastung		kg		500	
Gewicht netto [2]		kg	73	84	106
Maximaler Betriebsüberdruck		bar	16 Heizwasser/10 Warmwasser		
Maximale Betriebstemperatur		°C	110 Heizwasser/95 Warmwasser		
Zertifikat-Nr. nach EG-Baumuster-prüfung nach Richtlinie 97/23/EG			Z-DDK-MUC-02-318302-16		

[1] Messwert bei 45 K Temperaturdifferenz nach DIN4753-8
[2] Gewicht mit Verpackung etwa 5 % höher

Leistungsdaten

Warmwasserdauerleistung und Leistungskennzahl N_L

Bezeichnung	Heizwasser-Vorlauftemp.	Leistungskennzahl N_L bei Speichertemperatur [1]	Warmwasserdauerleistung bei Warmwassertemperatur [2]				Heizwasser-bedarf	Druckverlust
		60 °C	45 °C		60 °C			
	°C		l/h	kW	l/h	kW	m^3/h	mbar
L135/1	**80**	2,3	**528**	**21,6**	297	17,3	2,8	50
		2,4	**556**	**22,7**	308	18,0	3,5	77
L160/1		3,5	**699**	**28,4**	385	22,2	2,8	60
		3,7	**721**	**29,4**	396	23,1	3,5	92
L200/1		4,6	**759**	**30,8**	424	24,8	2,8	68
		4,9	**814**	**33,1**	468	27,1	4,0	133

[1] Nach DIN 4708 wird die Leistungskennzahl für die Standardangaben (fettgedruckt) auf t_v = 80 °C und t_{sp} = 60 °C bezogen, Heizleistung entsprechend Warmwasserdauerleistung in kW bei 45 °C Warmwassertemperatur
[2] Kaltwassereintrittstemperatur 10 °C